KAPTÁRLIFT ©

beehive lift

www.kaptarlift.hu

>> MANUAL CHW

EN **USER MANUAL**

H **HASZNÁLATI ÚTMUTATÓ**

Overview	**Áttekintés**
Parts	**Alkatrészek**
Settings	**Beállítás**
Usage	**Használat**
Guarantee	**Garancia**

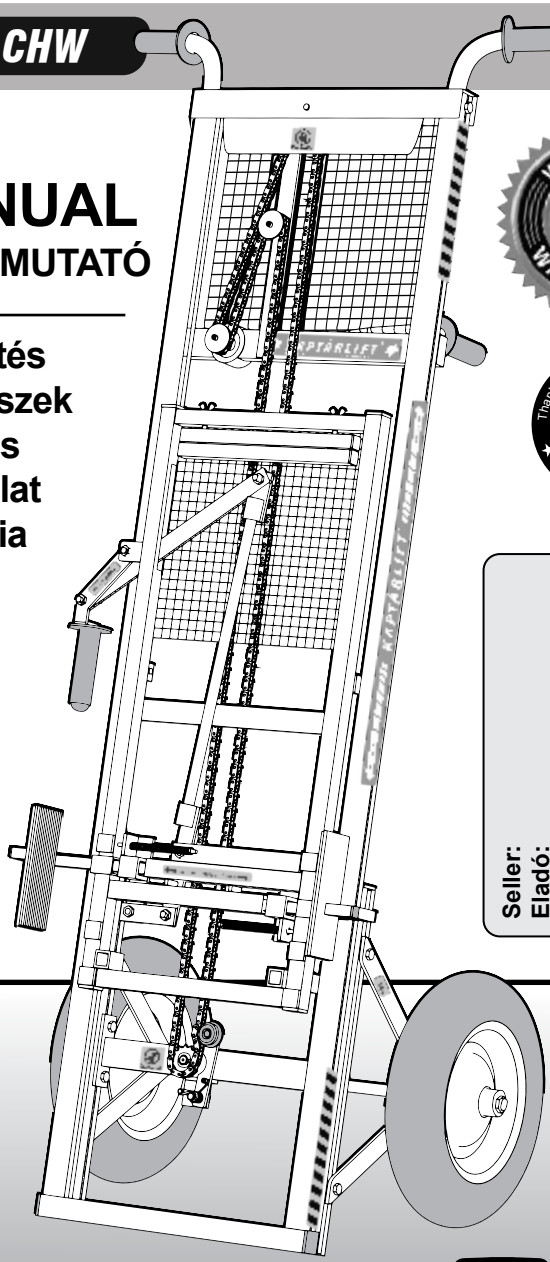

WARRANTY 1 YEAR WARRANTY

Thanks for buying 100 % Our product!

MAX 100 Kg

Maximum lifting weight is 100 kg.

Az emelő maximális emelési tömege 100 Kg!

MAX 107 cm

Maximum lifting height is 107 cm.

Maximális emelési magasság 107 cm!

Seller:
Eladó:

MODEL: **MCHW**

Maximum clamping size: 70 cm!
Maximális befoglaló méret: 70 cm!

Can be used for styropor and wooden hives!
Fa és polisztirol kaptárakhoz használható!

Check out our promotion film on YouTube!
Nézze meg bemutató filmünket a YouTube-on!

YouTube

Keyword: Kaptarlift
Keresőszó: Kaptárlift

CE

Copyright © 2019 Manual CHW Kaptarlift. All rights reserved.

KAPTÁRLIFT HASZNÁLATI ÚTMUTATÓ
KAPTÁRLIFT USER MANUAL

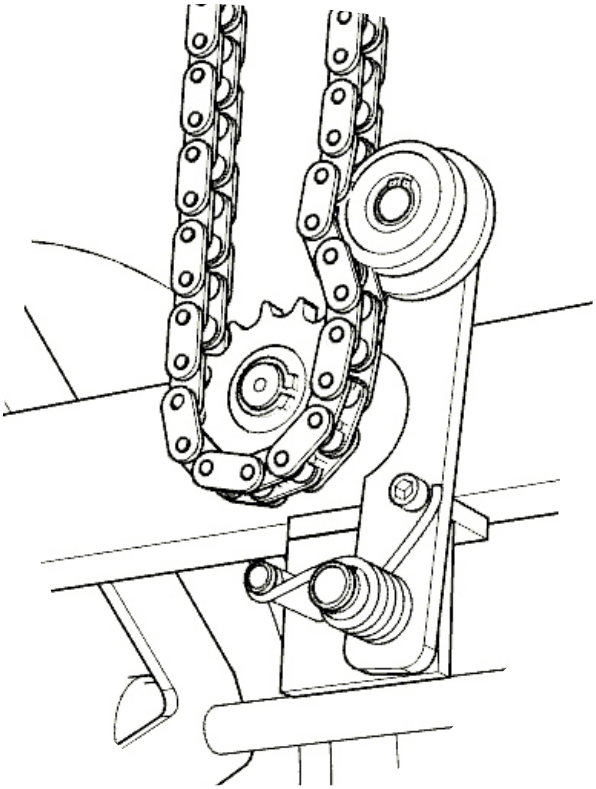

KAPTÁRLIFT WITH CHAIN LIFTING SYSTEM
KAPTÁRLIFT LÁNCEMELÉSSEL

REMOVAL OF PROTECTIVE EQUIPMENT CAN LEAD TO AN ACCIDENT!
DO NOT USE IT WITHOUT PROTECTIVE EQUIPMENT!
THE CONVERSION OF THE DEVICE WILL RESULT IN
THE CANCELLATION OF THE GUARANTEE!

A VÉDŐESZKÖZÖK ELTÁVOLÍTÁSA BALESETHEZ VEZETHET!
A KÉSZÜLÉKET NE HASZNÁLJA VÉDŐFELSZERELÉSEK NÉLKÜL!
AZ ESZKÖZ ÁTALAKÍTÁSA A GARANCIA MEGVONÁSÁVAL JÁR!

USER MANUAL
HASZNÁLATI ÚTMUTATÓ

Overwiev	05	**Áttekintés**	**05**
Fixing and gripping handle	06	**Rögzítő és szorítókar**	**06**
Lifting	08	**Emelés**	**08**
Bonus option	08	**Bónusz opció**	**08**
Chain setting for lifting	09	**Emelőlánc beállítása**	**09**
Screw gaps	10	**Csavar hézagok**	**10**
Angle setup	10	**Dőlési szög beállítása**	**10**
Mainteance	11	**Karbantartás**	**11**
Dimensions	12	**Méretek**	**12**
Guarantee	13	**Garancia**	**13**
Note	13	**Feljegyzések**	**13**

WARNINGS!
FIGYELMEZTETÉSEK!

This lift has been developed for beehives only! Any other kind of lifting can causes damage. Maximum lifting weight is 100 kg. It can be used for styropor and wooden hives!

Az emelő kizárólag méhkaptárak emelésére lett kifejlesztve! Minden más típusú emelés az emelő meghibásodásához vezethet! Az emelő maximális emelési tömege 100 Kg! Fa és polisztirol kaptárakhoz használható!

Before lifting, you have to make sure that the clamps are clashed properly to the hive. Only clash the clamps, if fixing handle is up.

Minden emelés előtt győződjön meg róla, hogy a szorítókarok megfelelően ütköztetve vannak a kaptárhoz! A szorítókarok ütköztetése mindig felengedett rögzítőkarral történik!

Maximum lifting height is 107 cm. Keep the area under the load free from objects and people! On the maximum height the lift can turn over.

Maximális emelési magasság 107 cm! A megemelt teher alatt tartózkodni szigorúan tilos! Terhet emelni kizárólag álló helyzetben szabad! Maximális emelési magasságon az emelő borulás veszélyes!

Before lifting, you have to make sure that the clamps are clashed properly to the hive. Only clash the clamps, if fixing handle is up.

Az emelés után a hajtókar biztonsági reteszét engedjük rá a merevítőre!

OVERWIEV
ÁTTEKINTÉS

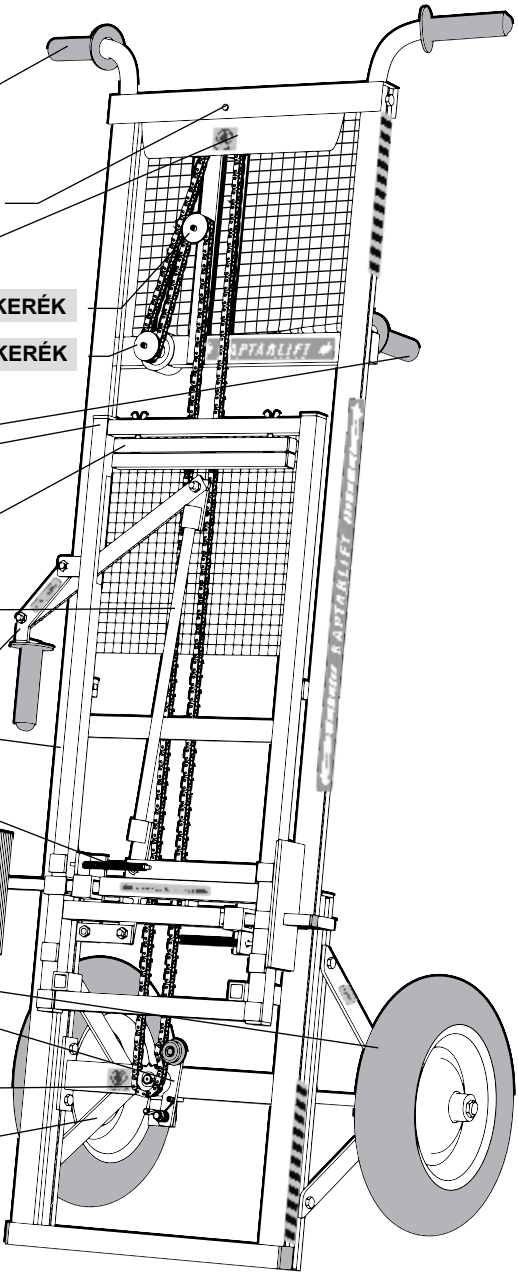

FIXING AND GRIPPING HANDLE USAGE
RÖGZITŐKAR ÉS A SZORÍTÓKAR HASZNÁLATA

GRIPPING HANDLE USAGE
SZORÍTÓKAR HASZNÁLATA

TEXT MUST ALWAYS FACE UPWARDS!
ÍRÁS MINDIG FELÜL VAN!

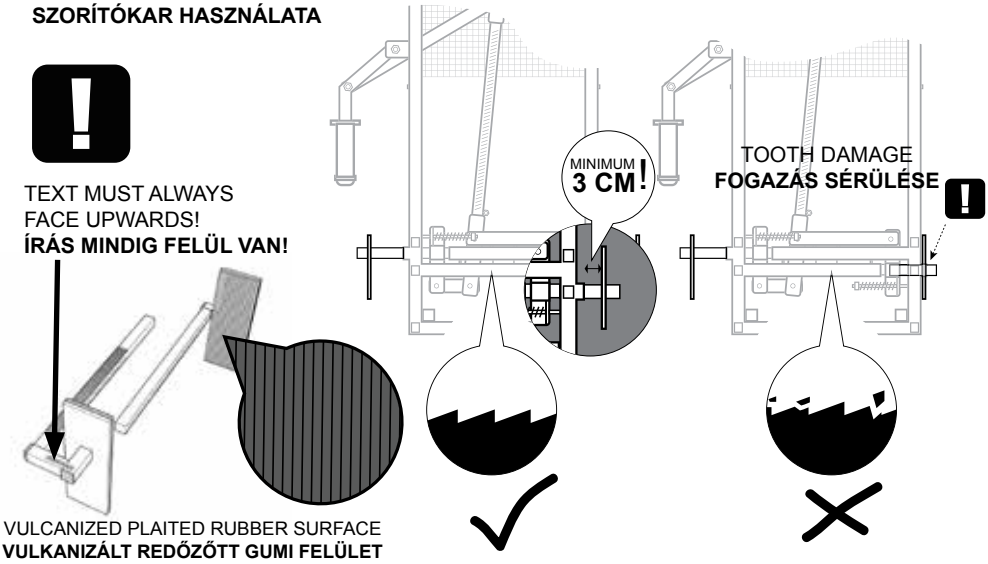

VULCANIZED PLAITED RUBBER SURFACE
VULKANIZÁLT REDŐZŐTT GUMI FELÜLET

OPEN / **NYITVA**

CLOSED / **ZÁRVA**

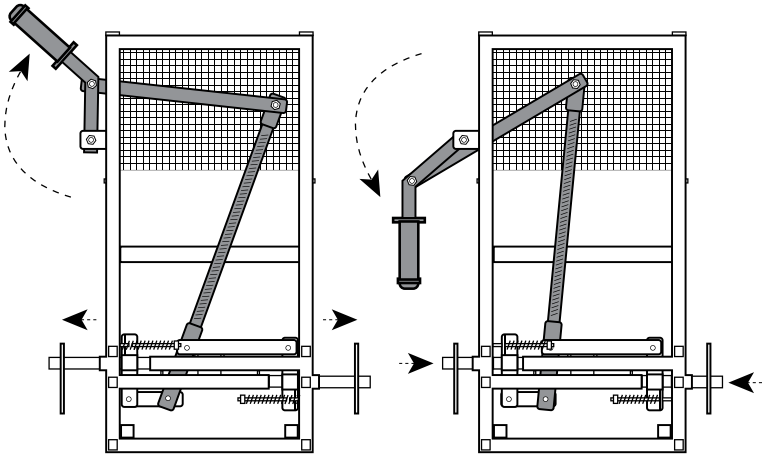

FIXING HANDLE USAGE / **RÖGZÍTŐKAR HASZNÁLATA**

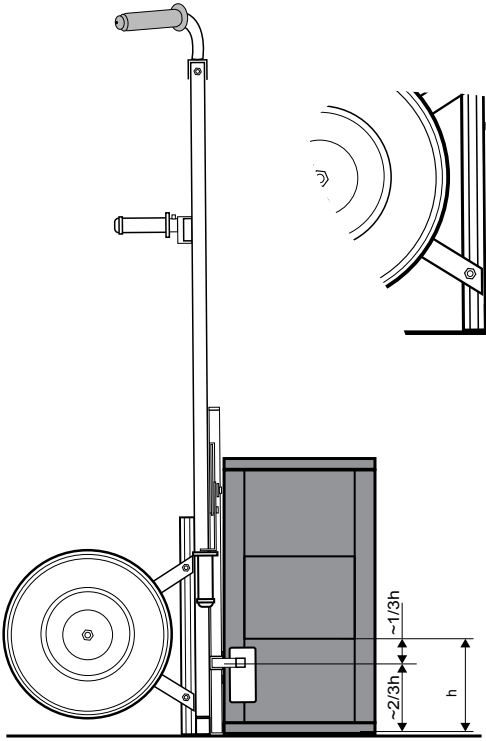

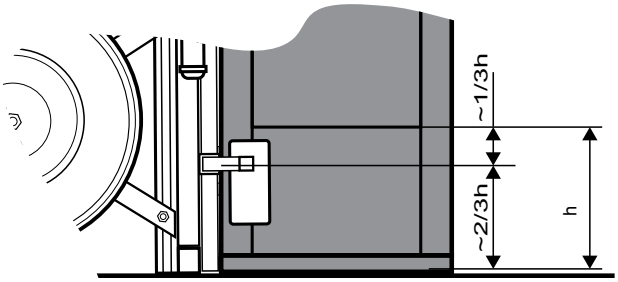

CORRECT LIFTING POSITION
SZORÍTÁS HELYES POZICIÓBAN

Before lifting, you have to make sure that the bits are properly clashed to the hive. Only clash the clamps, if the fixing handle is up.

Minden emelés előtt győződjön meg róla, hogy a szorítókarok megfelelően ütköztetve vannak a kaptárhoz! A szorítókarok ütköztetése mindig felengedett rögzítőkarral történik!

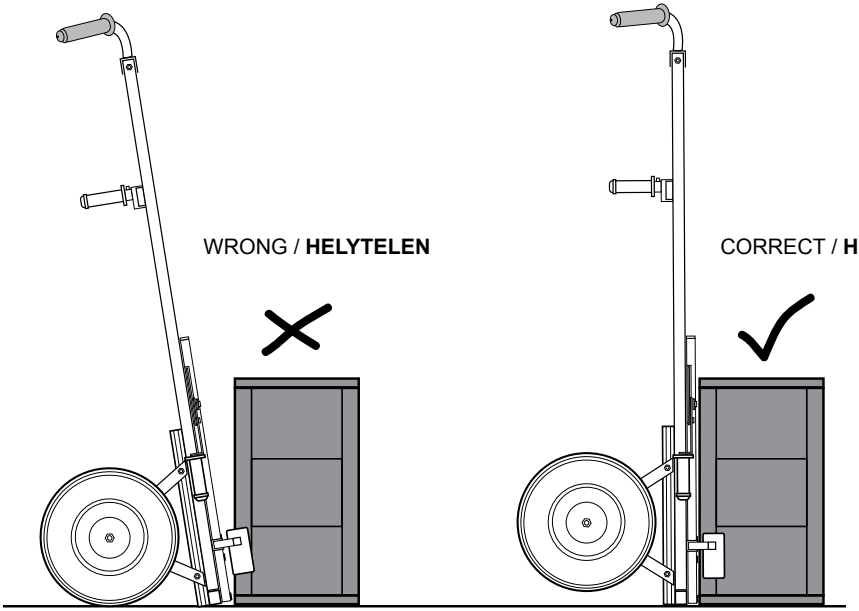

LIFTING
EMELÉS

After lifting, let the winch safety latch onto the brance.

Az emelés után a hajtókar biztonsági reteszét engedjük vissza a merevítőre!

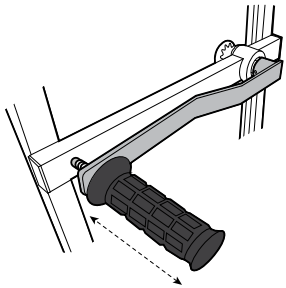

LEVER USAGE
EMELŐKAR HASZNÁLATA

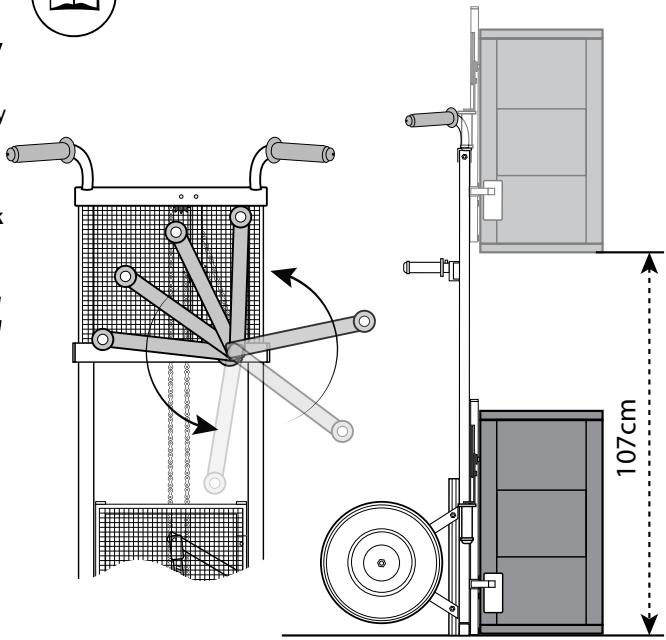

USEFUL TIPS
HASZNOS TIPPEK

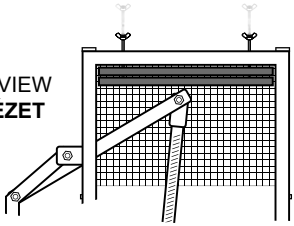

FRONT VIEW
ELÖLNÉZET

WING NUT
SZÁRNYAS ANYA

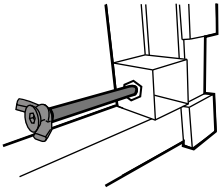

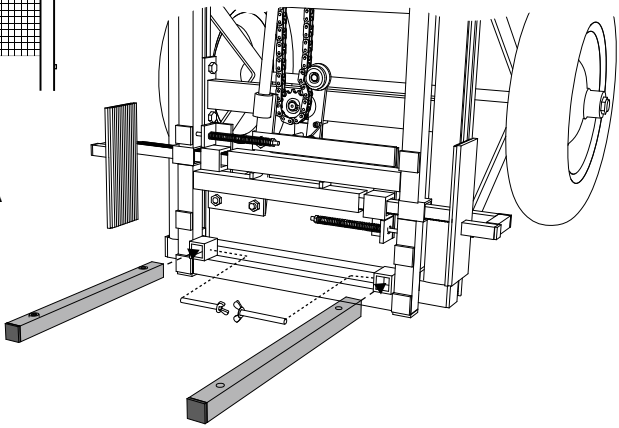

FORK-LIFT SETUP
EMELŐVILLA HASZNÁLATA

MAX 60 KG

CHAIN SETTING FOR LIFTING
EMELŐLÁNC BEÁLLÍTÁSA

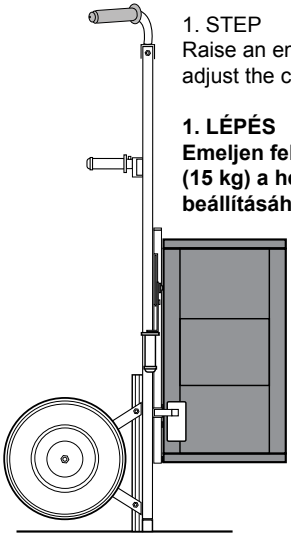

1. STEP
Raise an empty hive (15 kg) to adjust the correct chain tension.

1. LÉPÉS
Emeljen fel egy üres kaptárat (15 kg) a helyes láncfeszesség beállításához.

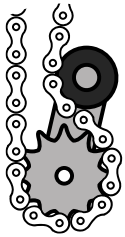

THE CHAIN IS TOO LOOSE
A LÁNC NAGYON LAZA

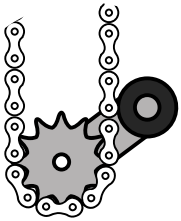

CORRECT CHAIN TENSION
HELYES LÁNCFESZESSÉG

2. STEP
Support the chain tensioner using a screwdriver.

2. LÉPÉS
Láncfeszítő kitámasztása csavarhúzó segítségével.

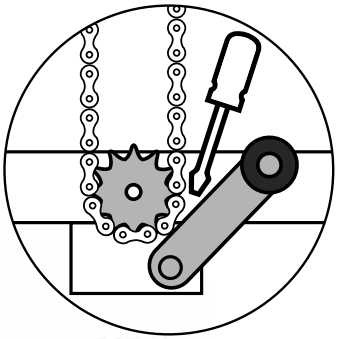

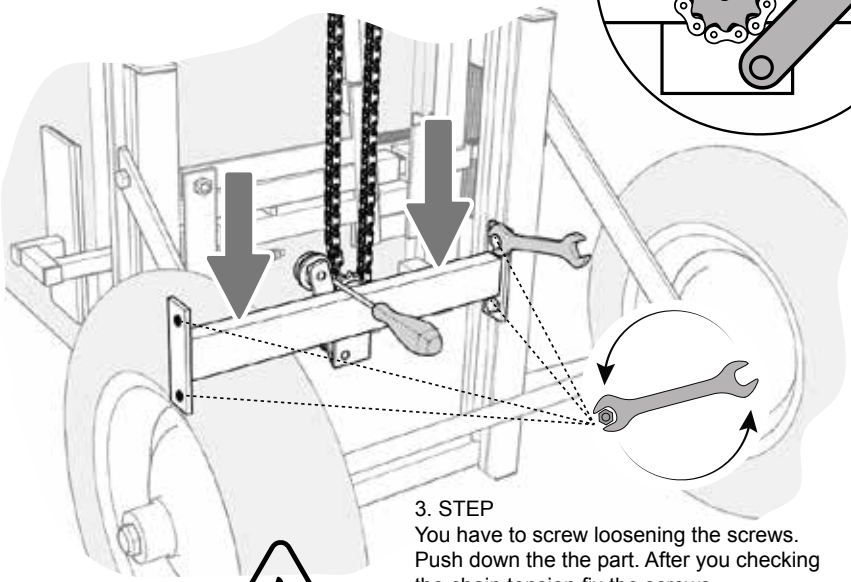

3. STEP
You have to screw loosening the screws. Push down the the part. After you checking the chain tension fix the screws.

3. LÉPÉS
A csavarokat meg kell lazítani. Nyomja le a részt. A láncfeszesség ellenőrzése után rögzítse a csavarokat.

SCREW GAPS
CSAVAR HÉZAGOK

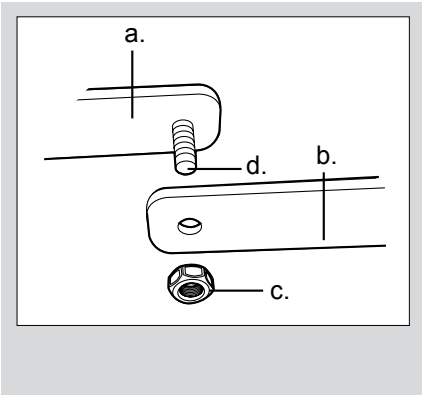

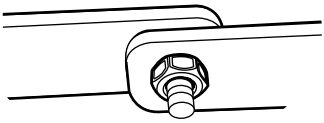

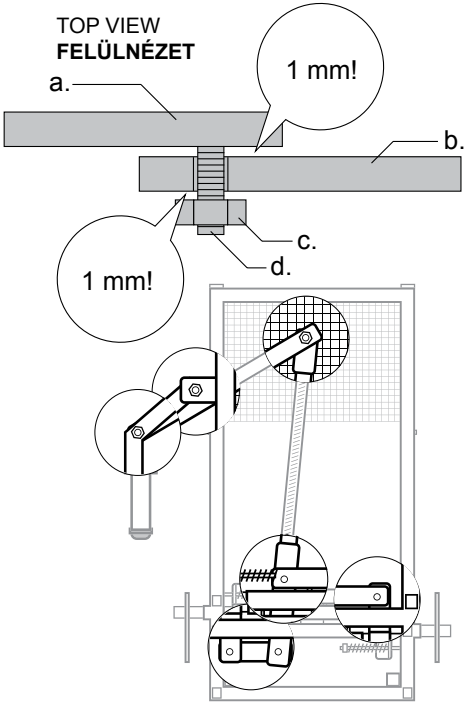

ANGLE SETUP
DŐLÉSI SZÖG BEÁLLÍTÁSA

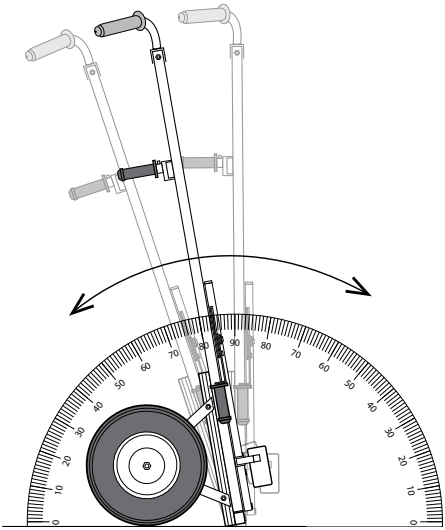

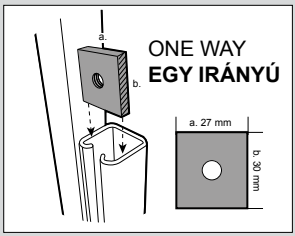

WHEEL LOCK INSERTING
KERÉK RÖGZÍTÉS BEHELYEZÉSE

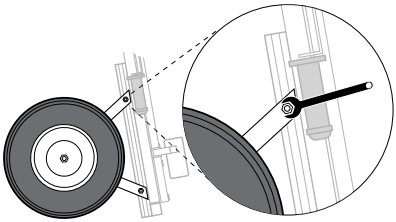

MAINTENANCE
KARBANTARTÁS

KEEP IN A DRY STORAGE SPACE
TÁROLÁS SZÁRAZ HELYEN

RAIL LUBRICATION
SÍN OLAJOZÁSA

CHAIN LUBRICATION
LÁNC OLAJOZÁSA

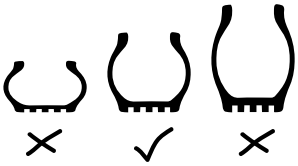

OPTIMAL WHEEL PRESSURE
OPTIMÁLIS KERÉK NYOMÁS

1,5 bar

DIMENSIONS
MÉRETEK

WEIGHT
ÖSSZSÚLY **33,5 Kg**

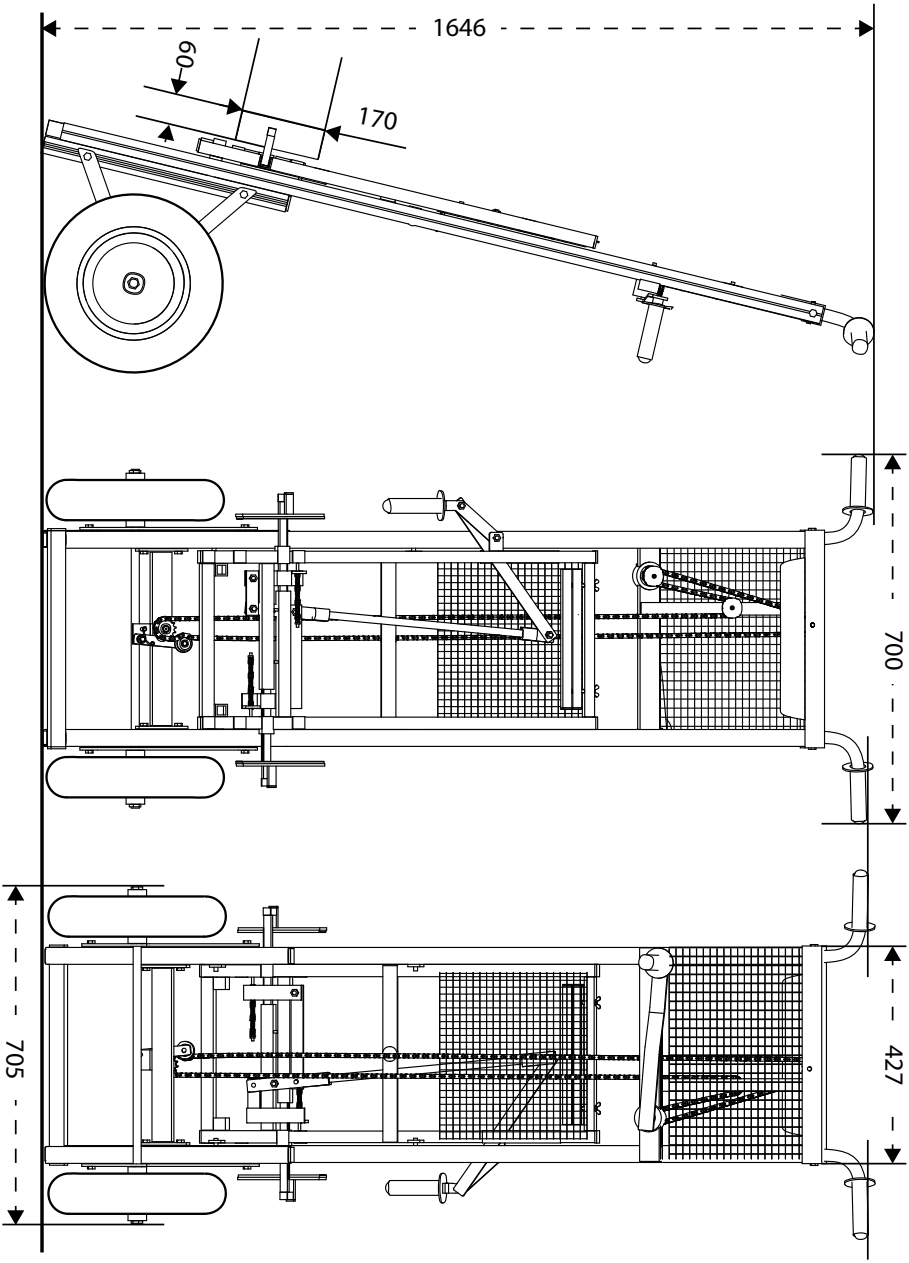

GUARANTEE
GARANCIA

TYPE / TÍPUS:	
NUMBER / SZÁM:	
WARRANTY PERIOD / JÓTÁLLÁS IDEJE:	
DATE OF SHOPPING / VÁSÁRLÁS DÁTUMA:	
SELLER OF SIGNATURE / ELADÓ ALÁÍRÁSA:	STAMP / BÉLYEGZŐ:

NOTE
FELJEGYZÉSEK

If you use this product,
your spine will be younger!

---

www.beelui.com

e-mail.: mozgovilag@t-online.hu

Copyright © 2020 Kaptarlift. All rights reserved.